CP.DIVA

BENINCÀ
100% Made in Italy

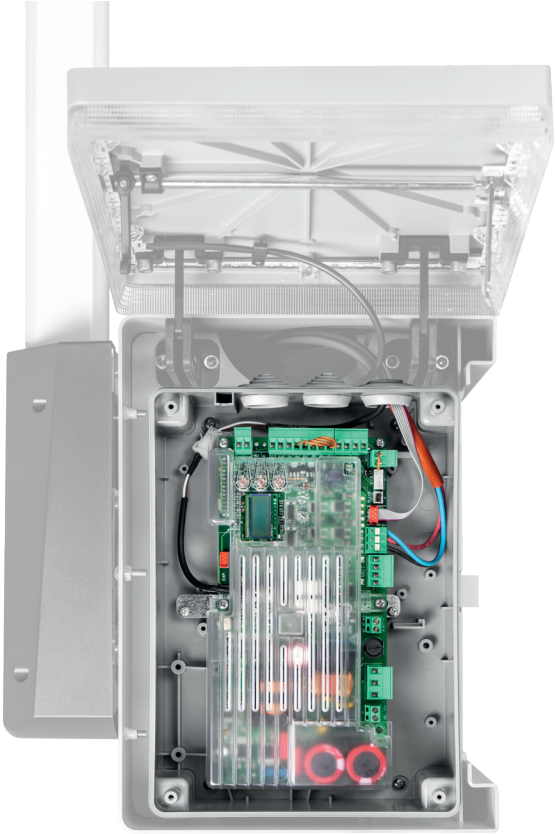

APPLICATION
1 barrière routière brushless série DIVA

ALIMENTATION CENTRALE
115 ou 230 Vac (sélectionnable) 50/60Hz

ALIMENTATION MOTEURS
24 Vdc / 11 A brushless triphasé

PRINCIPALES FONCTIONS
Écran LCD intégré | Récepteur radio intégré 433,92 MHz 512 codes et codage radio ARC | Borniers débrochables | Logique de fonctionnement automatique, semi-automatique et homme mort | Entrée pas à pas, arrêt, photocellule, ouverture, fermeture | Sorties configurables comme voyant barrière ouverte, deuxième canal radio, éclairage de lisse, éclairage de courtoisie, alimentation photocellules contrôlées, voyant maintenance, contact fermé avec barrière ouverte ou fermée | Réglage automatique des paramètres de fonctionnement | Réglage électronique du couple avec calcul automatique pour chaque point de la course (STC SYSTEM) | Réglages électroniques séparés de la vitesse d'ouverture et de fermeture | Sécurité anti-écrasement avec détection ampérométrique des obstacles et gestion encodeur | Ralentissements électroniques en ouverture et fermeture | Prédisposition pour le fonctionnement de barrières en vis à vis grâce à la carte de synchronisation SIS (option) | Prédisposition pour le branchement KNX avec la carte X.BE (option) | Compatible pour la gestion, la configuration, le diagnostic et la mise à jour du firmware à travers l'application BeUP et l'accessoire PRO.UP | Possibilité de configurer les paramètres et de gérer les radiocommandes avec le système Advantouch | Nombre de manœuvres | Mot de passe d'accès à la programmation | Avertissement de maintenance | Chargeur de batteries intégré compatible avec batteries mod. DA.BT2 / DA.BT6

SIS
Carte électronique à connexion rapide permettant le mouvement synchronisé de 2 automatismes (barrières en vis à vis). Une carte est nécessaire pour chaque moteur.

DA.2S
Carte électronique qui permet de synchroniser deux barrières en vis à vis.

DA.BT2
Batterie 2.1Ah 12 Vdc.

DA.BT6
Batterie 7Ah 12 Vdc.

DIVA.TL
Carte de réglage chromatique des lumières de lisse et couronne en fonction de la position de la lisse (fonction feu tricolore).

X.BE
Carte électronique d'interface entre le système de communication KNX et les automatismes Beninca.

PRO.UP
Interface de programmation et de diagnostic à distance.
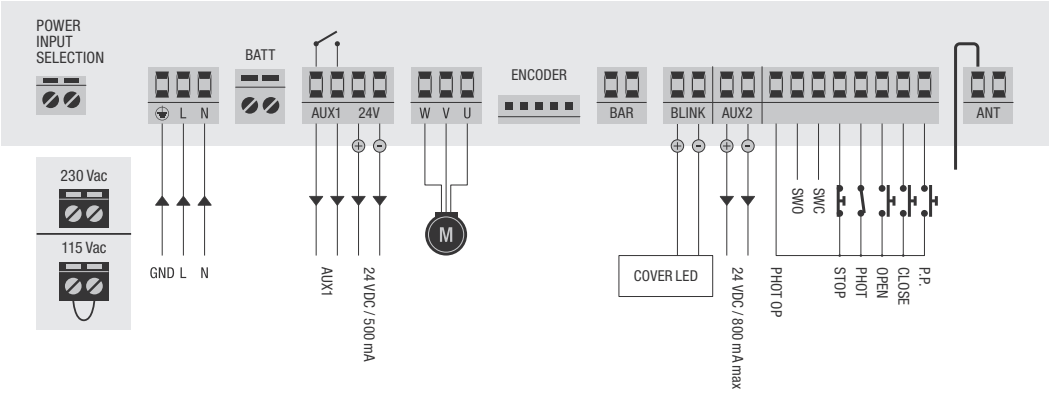
AUTOMATISMI BENINCÀ SpA • Via del Capitello, 45 • 36066 Sandrigo (VI) ITALY • T +39 0444 751030 • sales@beninca.com